"图样代号"

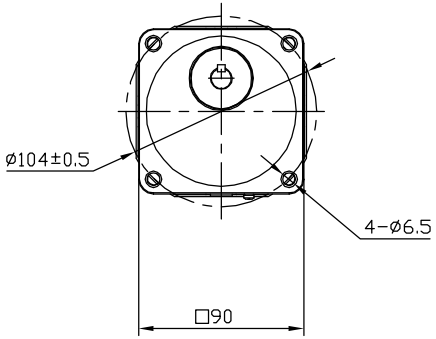

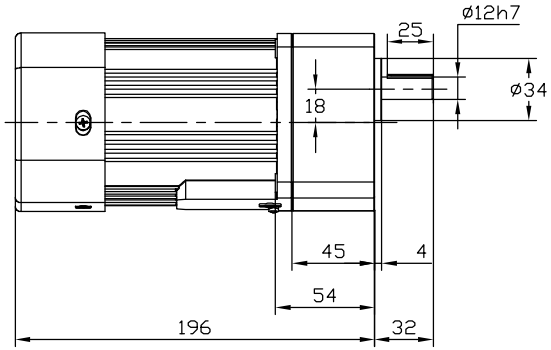

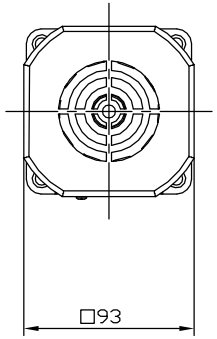

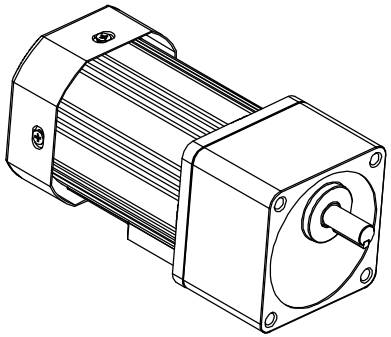

标记	处数	分区	更改文件号	签名	年月日	外形图	
设计			标准化			阶段标记 / 重量 / 比例 1:2	5IK(90/120/140)RGN-A(C/Y)F+5GN(3-18)K
校核			工艺				
主管设计			审核				
			批准			共 张 第 张 / 版本	替代

零件代号
借(通)用件登记
描图
描校
归底图总号
底图总号
签字
日期

Print to PDF without this message by purchasing novaPDF (http://www.novapdf.com/)